РУКОВОДСТВО ПО ЭКСПЛУАТАЦИИ

(ПАСПОРТ ИЗДЕЛИЯ)

Снегоуборщик бензиновый DEKO DKSTG 80-56

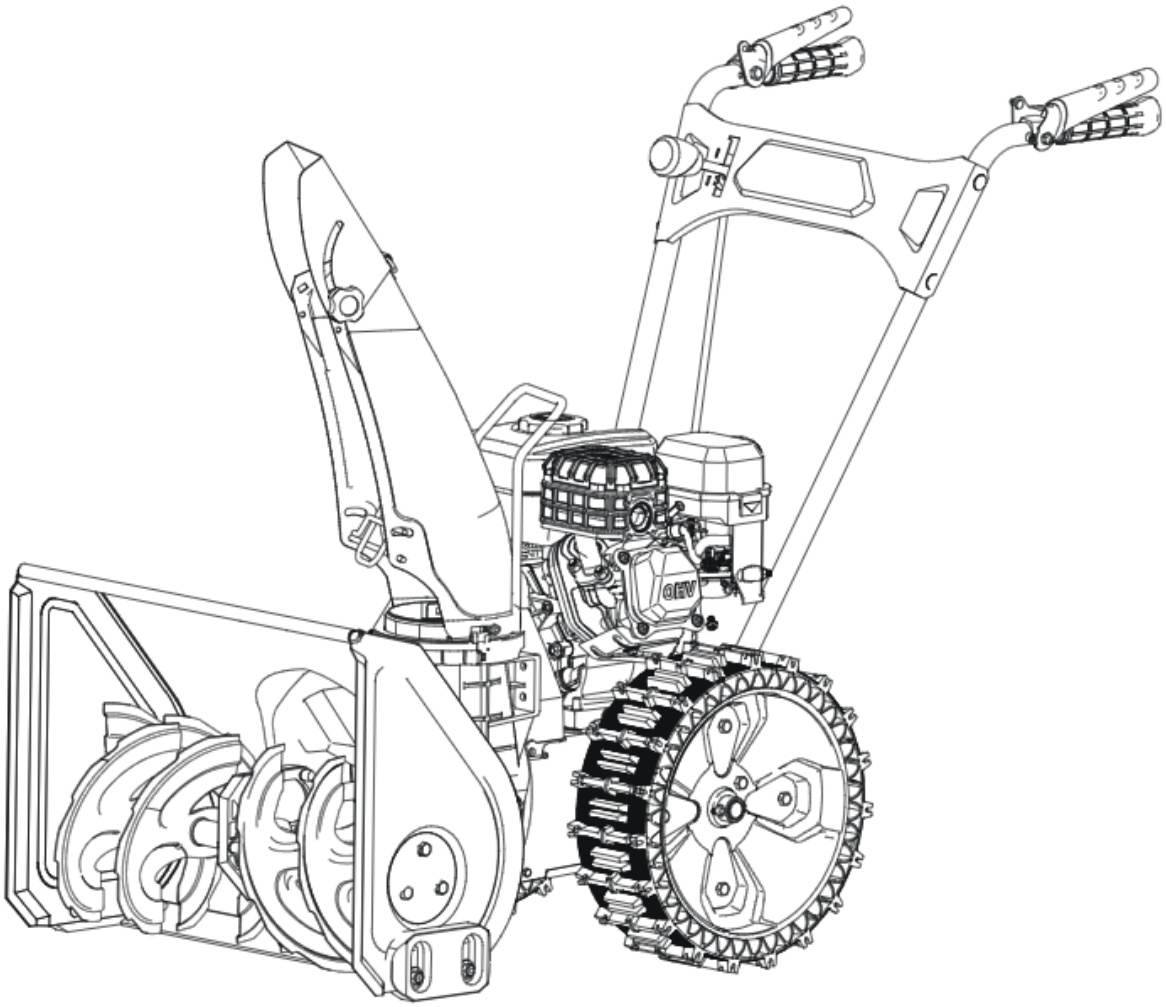

СОДЕРЖАНИЕ

1. ВВЕДЕНИЕ
2. ТЕХНИЧЕСКИЕ ХАРАКТЕРИСТИКИ, КОМПЛЕКТАЦИЯ
3. НАЗНАЧЕНИЕ И ОБЩИЕ ХАРАКТЕРИСТИКИ
4. ВНЕШНИЙ ВИД УСТРОЙСТВА
5. ИНСТРУКЦИЯ ПО ТЕХНИКЕ БЕЗОПАСНОСТИ ЭКСПЛУАТАЦИИ УСТРОЙСТВА
6. ОПИСАНИЕ СБОРКИ И ЭКСПЛУАТАЦИИ
7. СРОК СЛУЖБЫ И УТИЛИЗАЦИЯ
8. УСТРАНЕНИЕ НЕИСПРАВНОСТЕЙ
9. ГАРАНТИЙНЫЕ ОБЯЗАТЕЛЬСТВА

ВВЕДЕНИЕ

Настоящее руководство по эксплуатации предназначено для изучения устройства – бензинового снегоуборщика (далее – устройство) и правильной его эксплуатации. В данном руководстве по эксплуатации содержится информация, способствующая длительному и безопасному использованию устройства.

Производитель оставляет за собой право без дополнительного уведомления вносить в руководство по эксплуатации изменения, связанные с улучшением устройства.

Внесённые изменения будут опубликованы в новой редакции руководства по эксплуатации и на сайте компании: https://z3k.ru.

Перед началом работы с устройством необходимо внимательно прочитать настоящее руководство по эксплуатации.

Начав работу с устройством, покупатель подтверждает, что ознакомился с настоящим руководством по эксплуатации устройства и берет ответственность за последствия нарушения положений настоящего руководства: правил техники безопасности, эксплуатации, хранения и утилизации устройства.

ТЕХНИЧЕСКИЕ ХАРАКТЕРИСТИКИ

Артикул	**081-2274**
Модель	**DKSTG 80-56**
Тип двигателя	Бензиновый, четырехтактный
Мощность двигателя, л.с.	8
Объем двигателя, см³	212
Емкость топливного бака, л	3
Система шнеков	Двухступенчатая
Диаметр шнеков, см	24
Рабочая ширина, мм	560
Рабочая высота, мм	400
Количество скоростей	5 вперед/2 назад
Срезные болты	Да
Габариты, см	121*57*101
Вес нетто, кг	53
Тип сцепления	ременное
Объем масляного картера, л	0.6
Тип регулировки угла выброса снега	рукоятка
Запуск	ручной стартер

КОМПЛЕКТАЦИЯ

1. Снегоуборщик в частично разобранном виде (основной корпус снегоуборщика, рукоятка, панель управления, желоб, колеса)
2. Крепеж и инструменты
3. Комплект ключей зажигания
4. Инструкция

НАЗНАЧЕНИЕ И ОБЩИЕ ХАРАКТЕРИСТИКИ

Бензиновый снегоуборщик предназначен для уборки свежевыпавшего и уплотнённого снега на ровных твёрдых поверхностях (подъездные пути, тротуары, площадки) в частном хозяйстве и на небольших коммерческих объектах. Управление осуществляется оператором, который идёт сзади и направляет устройство. Снегоуборщик обеспечивает движение вперёд и назад без дополнительных физических усилий со стороны оператора.

Принцип действия **роторного типа**: шнек захватывает снег и подаёт его на крыльчатку (ротор), которая с высокой скоростью выбрасывает снежную массу через регулируемый желоб. Направление и дальность выброса регулируются оператором.

Устройство оснащено **бензиновым четырёхтактным двигателем** (мощность и рабочий объём указаны в технических характеристиках). Питание осуществляется от топливного бака, заправляемого неэтилированным бензином (рекомендуемый октановое число и тип масла указаны в разделе «Подготовка к запуску»). Вес снегоуборщика (без топлива) составляет **53 кг**.

Снегоуборщик предназначен для непродолжительных и продолжительных работ при температуре окружающего воздуха от –20 °C до +40 °C (уточнить по инструкции), относительной влажности не более 80% и отсутствии прямого воздействия атмосферных осадков на двигатель. Для обеспечения долговечности рекомендуется делать перерывы в работе каждые 30–40 минут для остывания двигателя.

Настоящее руководство содержит полные сведения и требования для безопасной и эффективной эксплуатации. В связи с постоянным совершенствованием конструкции производитель оставляет за собой право вносить изменения, не отражённые в данном паспорте и не влияющие на безопасность и функциональность.

Внимательно изучите руководство перед началом работы. Это поможет правильно эксплуатировать инструмент и избежать ошибок и опасных ситуаций. К работе допускаются только совершеннолетние лица, обладающие необходимыми навыками, не находящиеся под воздействием алкоголя, наркотиков или лекарств, влияющих на реакцию, и не имеющие медицинских противопоказаний.

ВНЕШНИЙ ВИД УСТРОЙСТВА*

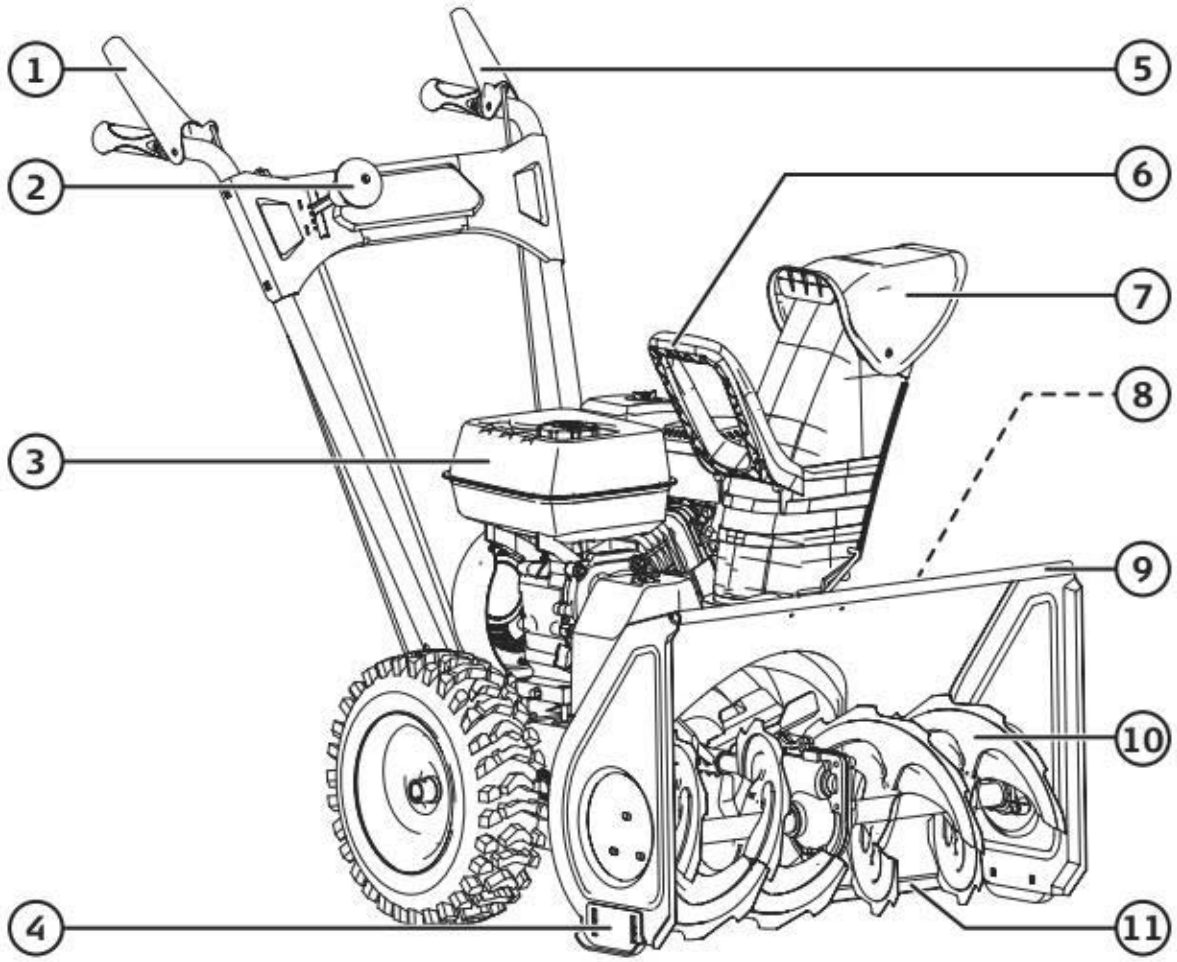

1. Рычаг сцепления шнека
2. Рычаг переключения передач
3. Топливный бак
4. Полоз (по одному с каждой стороны)
5. Рычаг сцепления привода
6. Рукоятка для изменения направления жёлоба
7. Выпускной жёлоб с дефлектором
8. Инструмент для очистки кожуха крыльчатки
9. Кожух крыльчатки
10. Шнек
11. Скребок

* *может незначительно отличаться от рисунка.*

ИНСТРУКЦИЯ ПО ТЕХНИКЕ БЕЗОПАСНОСТИ ЭКСПЛУАТАЦИИ УСТРОЙСТВА

Данное устройство относится к категории садового инструмента и является оборудованием повышенной опасности.

Ознакомьтесь и строго соблюдайте нижеописанные правила техники безопасности.

Используйте устройство только по его прямому назначению, указанному в руководстве по эксплуатации.

Вовремя проводите необходимое обслуживание. Любое изменение или модификация устройства запрещается, так как это может привести к поломке и/или травмам.

Проверка устройства

- Каждый раз перед использованием устройства необходимо произвести его наружный осмотр на предмет целостности и отсутствия повреждений, надежности крепления узлов и деталей.

Внимание!

Не допускается работа при любых неисправностях устройства! Отключите устройство от источника питания перед проведением любых регулировок, технического обслуживания, или при хранении.

Безопасность рабочего места

- Убедитесь в безопасности рабочего места: оно должно быть чистым и хорошо освещённым.
- Плохое освещение и захламление рабочего места могут привести к несчастным случаям.

Рабочая форма

- Используйте защитный головной убор и защитные очки при работе с оборудованием.
- Используйте средства индивидуальной защиты органов дыхания при работе с пылеобразующими материалами.
- Не надевайте слишком большую широкую одежду при работе с оборудованием

Использование и уход

- Держите руки на безопасном расстоянии от движущихся деталей механизма.
- Избегайте попадания любых частей тела в движущиеся детали устройства во время выполнения рабочих операций.
- Не оставляйте устройство без присмотра во время работы механизма.
- Запрещено работать устройством под воздействием алкоголя или лекарств, которые могут повлиять на скорость вашей реакции.
- Не работайте с устройством, когда Вы устали или не имеете возможности контролировать рабочий процесс.
- Будьте внимательны весь период работы.
- Запрещается использовать едкие химические вещества и жидкости для чистки устройства.
- Не прилагайте излишних усилий к устройству.

• Не пользуйтесь устройством с неисправным выключателем. Любое устройство с неисправным выключателем опасно и должно быть отремонтировано.

• Перед выполнением регулировок или хранением устройства всегда отключайте его от источника питания во избежание риска случайного включения устройства.

• Используйте устройство в соответствии с данными инструкциями и в целях, для которых оно предназначено, учитывая при этом условия и вид выполняемой работы. Использование устройства не по назначению может привести к возникновению опасной ситуации.

Нарушение техники безопасности или неправильное использование данного устройства могут привести к серьезным травмам создать опасность возникновения пожара или взрыва.

Меры безопасности при работе со снегоуборщиком

• Используйте снегоуборщик только после прочтения рекомендаций по безопасности.

• Не допускайте к работе со снегоуборщиком детей и лиц, не ознакомившихся с данной инструкцией.

• Освободите рабочее место от посторонних людей и животных. Не разбирайте и не модифицируйте изделие. Лицам, не прошедшим инструктаж по безопасной работе и не изучившим Инструкцию по эксплуатации, запрещается пользоваться данным оборудованием.

• Тщательно проверьте рабочую поверхность перед использованием электроустройства. Уберите половики, санки, доски, провода и другие посторонние предметы.

• При работающем снегоуборщике следует находиться в стороне от шнека. Шнек снегоуборочной машины может нанести серьезные травмы и даже ампутировать пальцы рук и ног, руки или ступни ног.

• В случае удара о посторонний предмет, незамедлительно выключите снегоуборщик. Тщательно проверьте электроустройство на повреждения и устраните их перед повторным запуском устройства.

• Вибрации устройства во время работы также являются признаками неисправности. Выключите электроустройство и проведите диагностику.

• Перед началом осмотра снегоуборщика на предмет неисправностей убедитесь, что все движущиеся части остановлены после его выключения.

• Будьте предельно осторожны при работе на склонах и при движении задним ходом.

• Не используйте снегоуборщик в условиях плохой видимости или при плохом освещении.

• Во время работы со снегоуборщиком двигайтесь медленно и крепко держитесь за ручки.

• Будьте предельно аккуратны при очистке выбрасывателя в случае его загрязнения. Не очищайте выбрасыватель руками, используйте для этого щетку. Перед началом чистки убедитесь, что электроустройство выключено и все движущиеся части полностью остановлены.

• Снегоуборщик не может эксплуатироваться детьми или иными лицами, чье физическое или психическое состояние требует посторонней помощи и не позволяет им самостоятельно пользоваться данным оборудованием без риска для здоровья.

• Лица, не допущенные к работе, неопытные, не занятые непосредственно в работе, должны находиться на безопасном расстоянии. Посторонним лицам запрещено

находиться в зоне проведения работ.

- Не производите работы по обслуживанию при включенном двигателе. Перед обслуживанием остановите двигатель полностью, как описано в настоящем руководстве.
- Делайте технологические перерывы, отключая двигатель, для исключения негативного воздействия шума и вибрации.
- Направляйте снегоуборщик таким образом, чтобы снег не попадал в оператора, окружающих людей, животных, окна домов, автомобили и т.п.
- Не используйте снегоуборщик на уклонах более 20 градусов, на крышах зданий и других местах, где возможно падения оператора.

- Не используйте снегоуборщик для уборки снега с поверхности из гравия или щебня. Данное изделие предназначено для использования только на ровных поверхностях с твердым покрытием.
- Запрещается работать снегоуборщиком с выявленными неисправностями. При обнаружении неполадок и неисправностей следует немедленно прекратить работу и обратиться в авторизованный сервисный центр для ремонта.

Примечание:

Хранить устройство необходимо в закрытых или других помещениях с естественной вентиляцией, где колебания температуры и влажность воздуха существенно меньше, чем на открытом воздухе в районах с умеренным и холодным климатом, при температуре не выше +40°С и не ниже -50°С, относительной влажности не более 80% при +25°С, что соответствует условиям хранения 5 по ГОСТ 15150-89.

Транспортировать устройство можно любым видом закрытого транспорта в упаковке производителя или без нее, с сохранением изделия от механических повреждений, атмосферных осадков, воздействия химически-активных веществ и обязательным соблюдением мер предосторожности при перевозки хрупких грузов, что соответствует условиям перевозки 8 по ГОСТ 15150- 89.

ОПИСАНИЕ СБОРКИ И ЭКСПЛУАТАЦИИ

СБОРКА

Установка рукоятки и органов управления.

Панель уже установлена с одной рукояткой. Вам нужно только прикрепить вторую рукоятку к панели вместе с тросом.

(1) Подсоедините трос сцепления к рычагу сцепления привода.

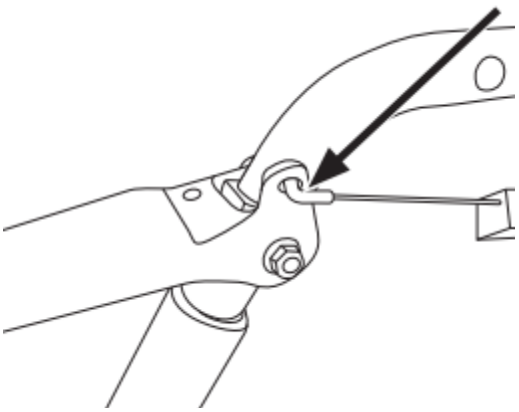

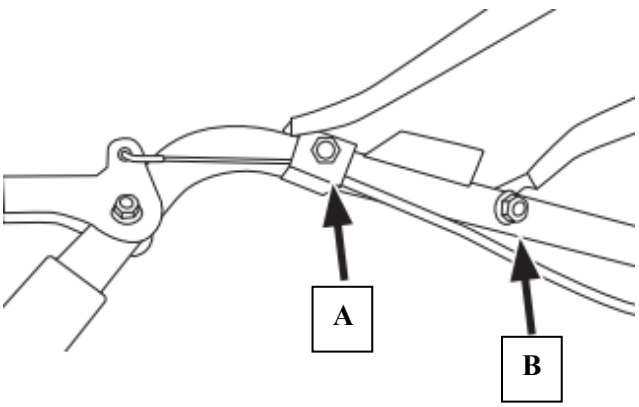

(2) Прикрепите рукоятку к панели управления и закрепите болтами вместе с держателем троса (положение A) или шайбами (положение B).

(3) Возьмите панель и рукоятки, вставьте их в кронштейны и закрепите болтами, гайками и шайбами.

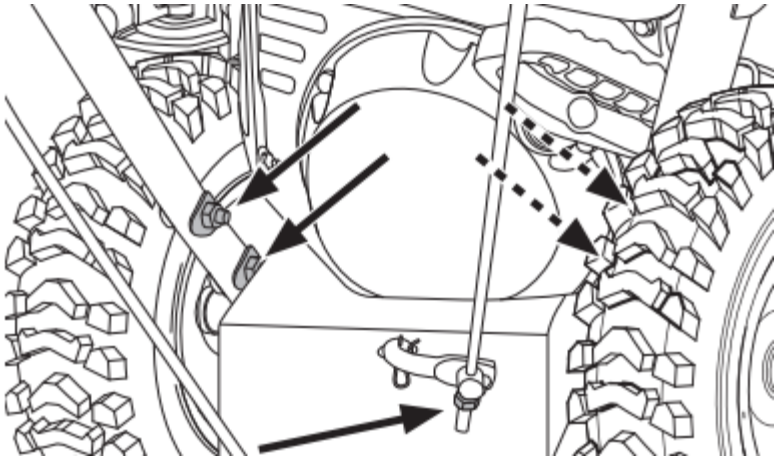

(4) Снимите гайку с конца рычага переключения передач, присоедините конец рычага к пластине переключения и затяните контргайку.

(5) Прикрепите провод управления шнеком к зажиму троса на защитном кожухе ремня.

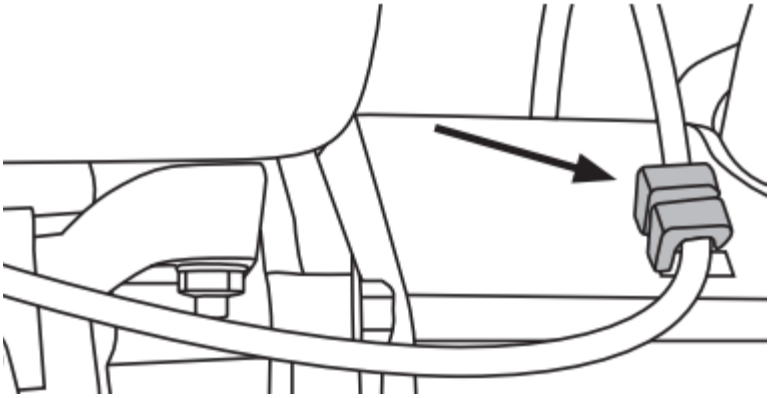

Установка жёлоба

(1) Установите пружинную шайбу на отверстие посадочного места жёлоба, как показано ниже.

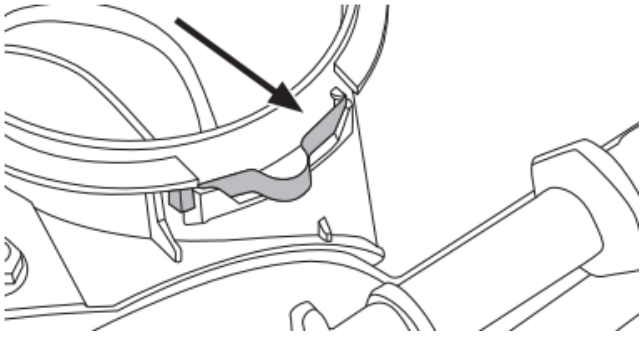

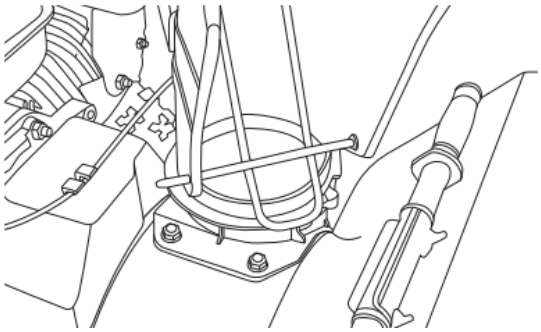

(2) Установите жёлоб на посадочное место. Прикрепите передний зажим. Убедитесь, что он полностью прилегает с обеих сторон.



(3) Установите задний зажим, убедившись, что он соединяется с передним зажимом с обеих сторон. Стяните крючки с обеих сторон с помощью прилагаемых винтов.

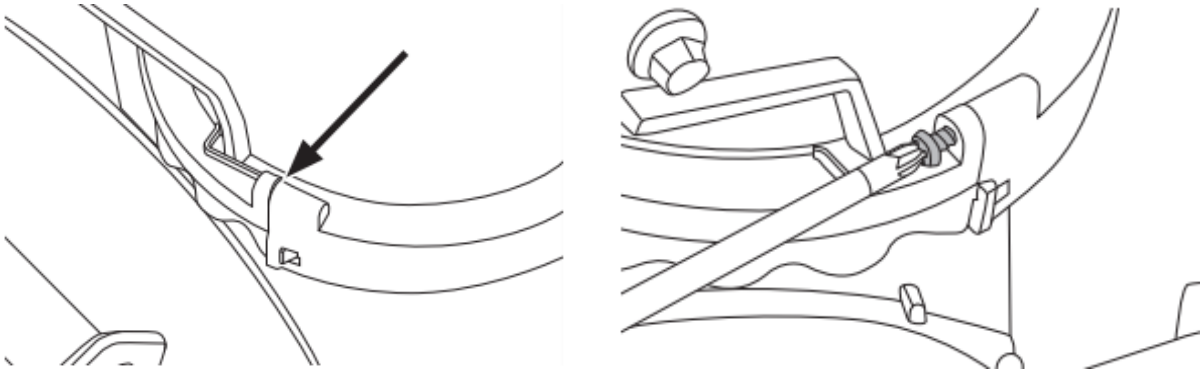

Установка колёс

Наденьте колёса на оси, вставьте стопорные штифты и загните скобу.

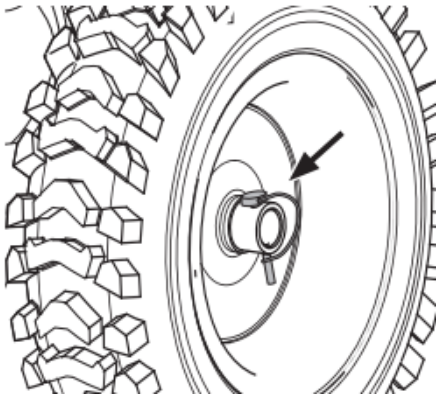

ОРГАНЫ УПРАВЛЕНИЯ

Внимание! Перед эксплуатацией внимательно прочтите данную инструкцию и ознакомитесь с указанными предупреждениями, прописанными в данном руководстве и нанесенными на изделие, и только после этого приступайте к использованию.

Рычаг переключения передач



Рычаг переключения передач расположен на панели. Переместите рычаг в любое положение для управления скоростью.

Вперёд: Пять скоростей. Позиция 1 — самая медленная, позиция 5 — самая быстрая.
Назад: две скорости назад.

Праймер (заливка топлива)

Нажатие на праймер подаёт топливо непосредственно в карбюратор для облегчения холодного пуска.

Рычаг воздушной заслонки



Рычаг воздушной заслонки находится на задней части двигателя и активируется поворотом ручки по часовой стрелке. Включение заслонки перекрывает воздушную заслонку карбюратора и облегчает запуск двигателя.

Рычаг управления дросселем

Рычаг управления дросселем находится на двигателе. Он регулирует частоту вращения двигателя и полностью выключает его при нажатии до упора.



ЭКСПЛУАТАЦИЯ СНЕГОУБОРЩИКА

Управление шнеком

Рычаг управления шнеком находится на правой рукоятке. Сожмите рукоятку управления к рукоятке, чтобы включить шнек и начать выброс снега. Отпустите для остановки.



Управление приводом

Рычаг управления приводом находится на левой рукоятке. Сожмите рукоятку управления к рукоятке, чтобы включить привод колёс. Отпустите для остановки.



Управление направлением жёлоба

Управление направлением жёлоба (A) и управление дефлектором (B) расположены на жёлобе.

Используйте рукоятку A, чтобы поворачивать вправо или влево для изменения направления выброса снега.

Открутите гайку B для регулировки дальности выброса снега, затяните, когда установите нужное положение.



Внимание! Никогда не прочищайте забившийся желоб руками. Перед началом очистки обязательно выключите двигатель и дождитесь полной остановки всех движущихся частей. Оставайтесь за рукоятками и избегайте контакта с движущимися элементами.
Инструмент для прочистки желоба закреплен на верхней части кожуха шнека с помощью монтажного зажима. Он предназначен специально для прочистки забившегося желоба и должен использоваться только в соответствии с инструкцией.

Запуск двигателя

Внимание! Обязательно заправьте снегоуборщик рекомендуемым топливом (АИ 92) и маслом (SAE 10W-30). Всегда проверяйте уровень масла перед началом работ.

1. Откройте топливный кран, расположенный под воздушной заслонкой.

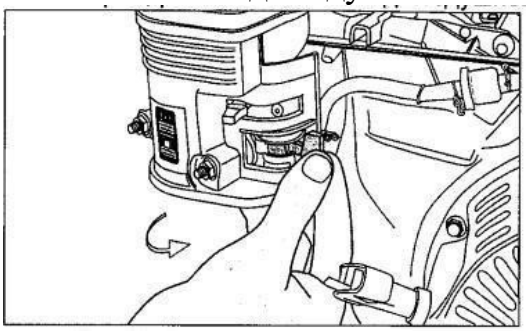

2. Закройте воздушную заслонку, если двигатель холодный.

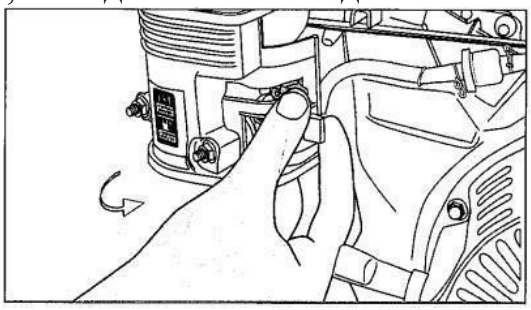

3. Установите рычаг управления дроссельной заслонкой вправо в положение «МЕДЛЕННО».

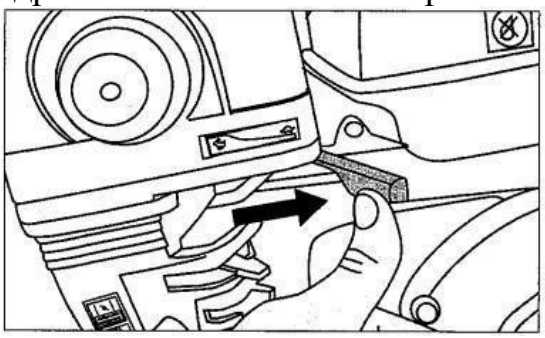

4. 5-6 раз нажмите на ручной насос подкачки топлива, тем самым закачайте топливо в карбюратор.

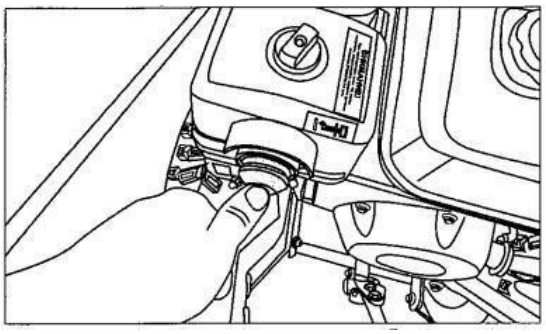

5. Ключ зажигания необходимо вставить в специальный разъем до упора в положение (RUN)

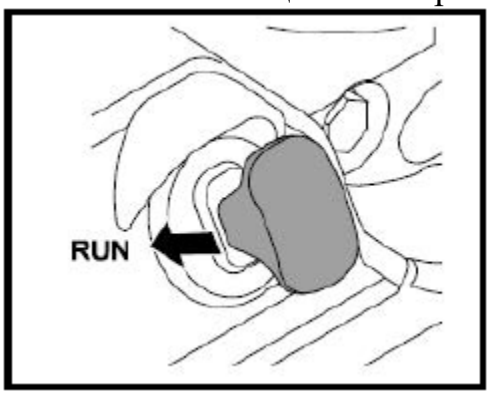

6. Потяните за шнур стартера пока не почувствуете сопротивление, затем резко дерните за шнур так, чтобы двигатель завелся. Не отпускайте шнур резко, придерживайте его руками

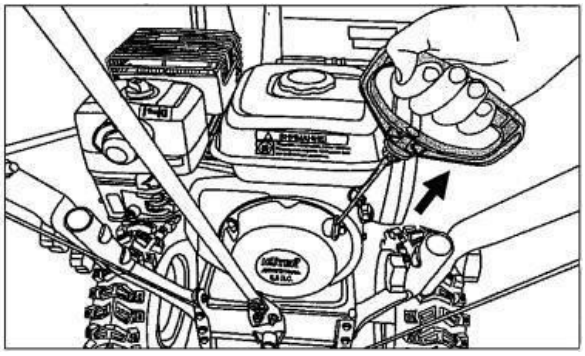

7. Откройте воздушную заслонку, когда двигатель нагреется.

ПРИМЕЧАНИЕ: НЕ используйте праймер для перезапуска тёплого двигателя.
ПРИМЕЧАНИЕ: При температуре ниже -10°C может потребоваться дополнительное нажатие праймера.
ПРИМЕЧАНИЕ: Дайте двигателю прогреться несколько минут после запуска. Двигатель не достигнет полной мощности, пока не достигнет рабочей температуры.

Работа, переключение скоростей и маневрирование

ВНИМАНИЕ! При переключении скоростей необходимо отпускать рычаги привода шнека и привода колес. Переключение во время движения может нанести серьезное повреждение
системе привода колес.

1. Включите необходимую скорость – для этого используйте специальный рычаг, расположенный на панели управления. Всегда производите это действие только после полной остановки снегоуборщика.

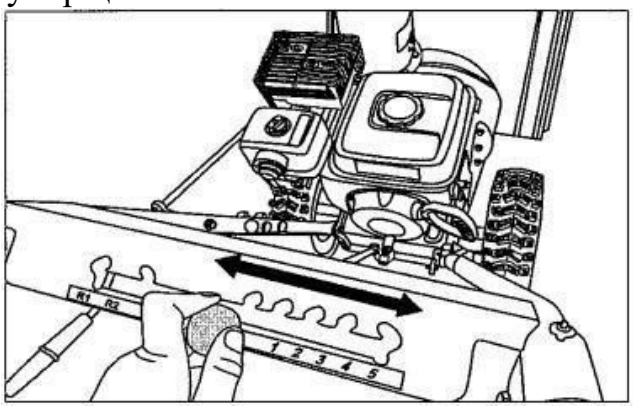

2. Для начала движения нажмите рычаг привода колес, расположенный слева на рукоятке управления.

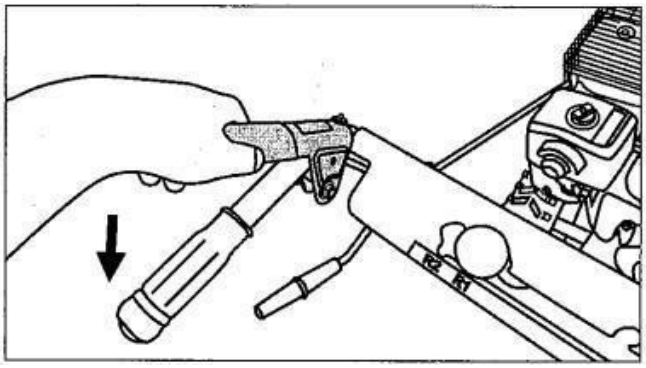

3. Для начала уборки снега нажмите рычаг привода шнека, расположенный справа на рукоятке управления.

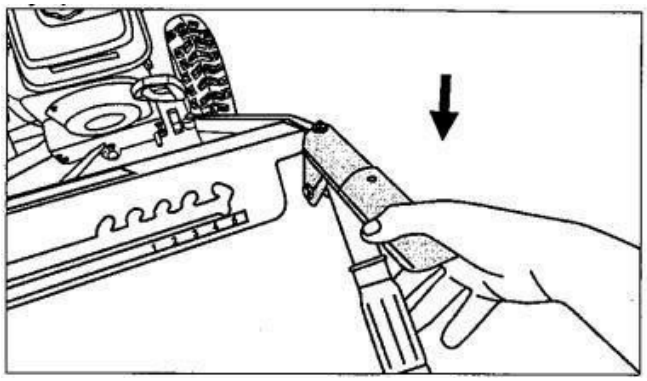

4. При необходимости поменять направление выброса снега используйте рукоятку поворота желоба.

Выключение

Дайте двигателю поработать несколько минут перед остановкой, чтобы удалить влагу. При выключении снегоуборщика вначале отпустите рычаг привода колес, затем рычаг привода шнека, после чего необходимо извлечь ключ из разъема в положение (STOP) и поместить его в безопасное место.

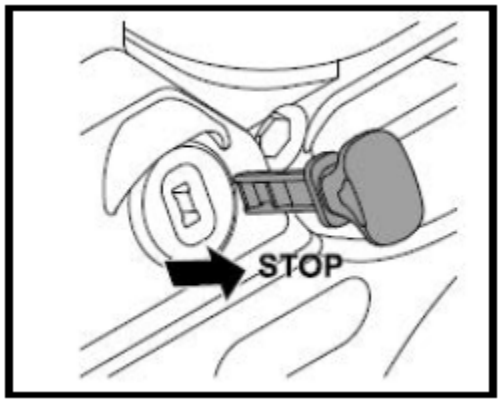

Для предотвращения возможного замерзания стартера выполните следующее:

1. При работающем двигателе потяните стартерный шнур быстрым непрерывным движением руки 3–4 раза. Это вызовет громкий дребезжащий звук, который не вредит двигателю.
2. Переместите рычаг дросселя в OFF.
3. Извлеките ключ зажигания и храните его в безопасном месте.
4. Протрите весь снег и влагу вокруг двигателя и зоны рычагов управления.

ТЕХНИЧЕСКОЕ ОБСЛУЖИВАНИЕ

Смазка

Внимание!
Перед смазкой, ремонтом или проверкой отключите все органы управления и заглушите двигатель. Подождите пока все движущиеся части полностью остановятся.

Вал шестерни

Вал шестерни следует смазывать не реже одного раза в сезон или после каждых 25 часов работы.

1. Снимите нижнюю крышку рамы, открутив два фиксирующих винта.
2. Нанесите тонкий слой всепогодной универсальной смазки на гексагональный вал.

ВАЖНО: Избегайте попадания смазки на резиновое фрикционное колесо и алюминиевый диск привода.

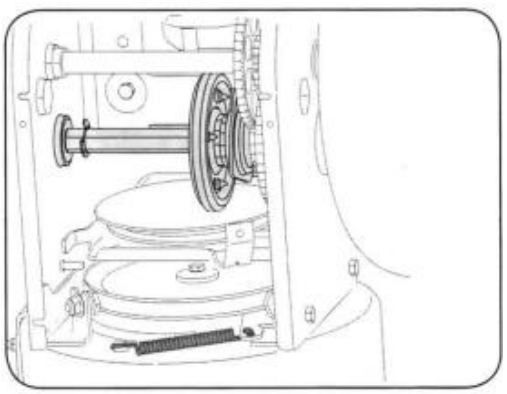

Колёса

Не реже одного раза в сезон снимайте оба колеса. Очистите и смажьте оси универсальной автомобильной смазкой перед установкой колёс на место.

Вал шнека

Не реже одного раза в сезон снимайте срезные штифты на валу шнека. Распылите смазку внутрь вала, вокруг распорных втулок. Также смазывайте фланцевые подшипники на обоих концах вала.

Редуктор шнека

Редуктор шнека заполнен смазкой и герметизирован на заводе. При разборке по какой-либо причине смажьте его примерно 50 грамм новой смазки.

ПРИМЕЧАНИЕ: Не переполняйте редуктор – это может повредить уплотнения. Убедитесь, что вентиляционная пробка свободна от смазки для сброса давления.

Подрезная пластина и скользящие лыжи.

Подрезная пластина и скользящие лыжи, установленные на нижней части снегоуборщика подвергаются износу. Их следует периодически проверять и при необходимости заменять.

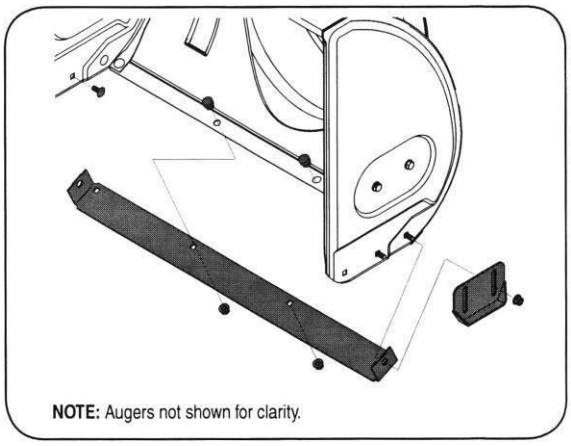

Снятие башмака:

- Открутите четыре болта каретки и шестигранные гайки фланца, которые крепят их к снегоуборщику.
- Соберите новые лыжи с четырьмя болтами (по два с каждой стороны) и шестигранными гайками с фланцем (см. рисунок).

Снятие подрезной пластины:

- Снимите болты каретки и шестигранные гайки, которые крепят ее к корпусу снегоуборщика.
- Соберите новую подрезную пластину, убедившись, что головки болтов каретки находятся внутри корпуса. Надежно затяните.

Шнек.

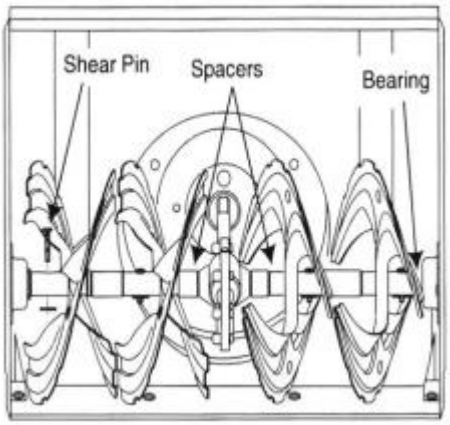

Шнек прикреплен к спиральному валу двумя срезными болтами и шплинтами. Снегоуборщик спроектирован так, что если шнек ударяется о твердый предмет или ледяную пробку, то эти болты могут срезаться. Если шнеки не поворачиваются, проверьте, не срезаны ли срезные болты. Один комплект сменных срезных болтов поставляется вместе со снегоуборщиком. При замене срезных болтов распыляйте масляную смазку на вал, прежде чем вставлять новые срезные болты.

Проверка моторного масла.

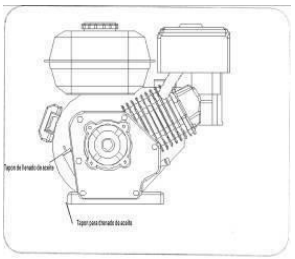

- Убедитесь, что двигатель установлен вертикально и ровно.
- Открутите крышку заливной горловины от трубки заливной горловины и протрите щуп.
- Вверните крышку масла обратно в трубку заливной горловины. Надежно затяните.
- Открутите и снимите крышку заливной горловины с трубки заливной горловины. Обратите внимание на уровень масла: если показания масла на щупе ниже отметки «НИЗКИЙ», медленно добавляйте масло до уровня «ВЫСОКИЙ».

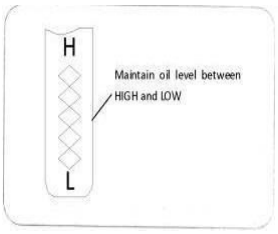

- Вверните крышку заливной горловины в трубку заливной горловины. Надежно затяните.
- Сотрите пролитое масло.

Замена моторного масла.

- Проверяйте уровень масла перед каждый использованием и каждые пять часов работы.
- Заменяйте масло через первые два часа работы, а затем через каждые 25 часов работы.
- Двигатель должен быть теплым, но не горячим после недавнего использования:
- Найдите пробку для слива масла.
- Убедитесь, что крышка бензобака надета и надежно затянута.
- Очистите область вокруг сливной пробки.
- Поместите контейнер для вторичного масла под пробку для слива масла.
- Снимите пробку для слива масла и слейте масло.

Внимание!
Отработанное масло необходимо утилизировать в соответствующем центре сбора.

1. Установите пробку для слива масла и надежно затяните.
2. Заполните двигатель рекомендуемым маслом.
3. Сотрите пролитое масло.

Проверка свечи зажигания.

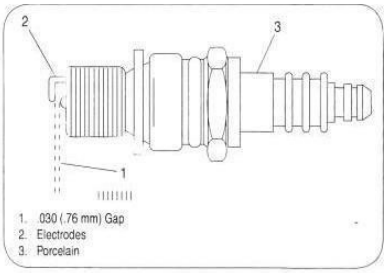

- Очистите область вокруг свечи зажигания.
- Снимите и осмотрите свечу зажигания.
- Замените свечу зажигания, если она повреждена, электроды изрыты, сожжены или загрязнены.
- Проверьте зазор электрода с помощью щупа и при необходимости установите зазор (0,7 мм).
- Установите на место свечу зажигания и надежно затяните.

Регулировка троса управления.

Поднимите снегоуборщик вперед и установите его на корпус шнека.

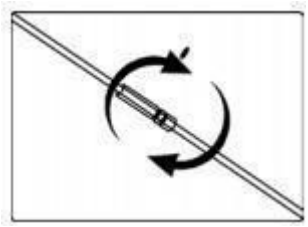

- Протолкните трос через пружину так, чтобы резьбовая часть была открыта.
- Удерживая резьбовую часть, отрегулируйте гайку, пока не получите правильную настройку.
- Снова протяните трос через пружину. Зацепите трос в верхнюю часть рычага сцепления (повторите процедуру для второго троса).

Регулировка лыж

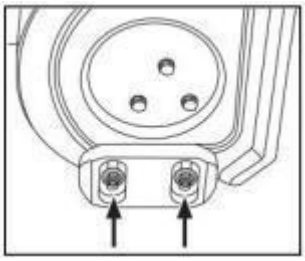

- Для тщательного удаления снега на гладкой поверхности поднимите лыжи на корпусе шнека.
- Используйте среднее или нижнее положение, когда очищаемая область неровная, например, гравийная дорога.
- Ослабьте четыре шестигранные гайки (по две с каждой стороны) и болты каретки. Переместите лыжи в нужное положение.
- Убедитесь, что вся нижняя поверхность скользящих лыж прилегает к земле, чтобы избежать неравномерного износа скользящих лыж.
- Надежно затяните гайки и болты.

Регулировка кронштейна желоба

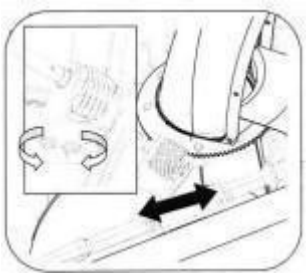

- Ослабьте две гайки, которые крепят кронштейны желоба, и немного измените положение.
- Затяните гайки.

Чистка

После работы снегоуборщик необходимо почистить. Для очистки шнека и желоба используйте щетку; для очистки двигателя воспользуйтесь щеткой или ветошью.

Хранение

Внимание! Очистите устройство от снега и просушите в теплом помещении, прежде чем убирать на длительное хранение!

Если Вы не планируете использовать снегоуборщик более одного месяца или после окончания сезона, рекомендуется выполнять следующие действия:

- Слить бензин из топливного бака в канистру;
- Слить бензин с карбюратора, отвернув сливной болт;
- Слить масло из картера двигателя;
- Очистить снегоуборщик;

- Протереть металлические части масляной тканью;
- Вывернуть свечу зажигания;
- Залить в свечное отверстие немного машинного масла и, прикрыв отверстие, несколько раз медленно провернуть коленчатый вал двигателя, используя рукоятку шнура стартера;
- Прокручивая вал двигателя, установить поршень в верхнюю мертвую точку (открутите свечу зажигания, опустите в отверстие отвертку, медленно вытягивайте ручку стартера, пока не найдете верхнее положение поршня);
- Установить свечу зажигания, не надевая колпачок высоковольтного кабеля к свече зажигания;
- Добавить смазку в редуктор;
- Накрыть снегоуборщик и поместить на ровную поверхность в сухое и чистое помещение;
- Запрещается транспортировка и хранение двигателя с маслом не в горизонтальном положении.

СРОК СЛУЖБЫ И УТИЛИЗАЦИЯ

При соблюдении требований, указанных в настоящем руководстве по эксплуатации и в гарантийном талоне, срок службы товара составляет 3 года со дня продажи розничной сетью (магазином).

По окончании срока службы возможно использование устройства по назначению, если его состояние отвечает требованиям безопасности и устройство не утратил свои функциональные свойства.

Не выбрасывайте устройство, а также комплектующие и составные детали в бытовые отходы! Отслуживший свой срок устройство должен утилизироваться в соответствии с Вашими региональными нормативными актами по утилизации.

За подробной информацией о пунктах по сбору электроинструментов обращайтесь в свой административный округ, в местную службу по переработке отходов или в магазин, в котором был куплен устройство.

УСТРАНЕНИЕ НЕИСПРАВНОСТЕЙ

Возможные неисправности и методы их устранения

Неисправность	Вероятная причина	Действия по устранению
Электрический стартер не вращает (на моделях, на которых он установлен).	Удлинительный шнур не присоединен Удлинительный шнур изношен, окислился или поврежден На сетевую розетку не подается напряжение	1. Подсоедините удлинительный шнур к сетевой розетке. 2. Замените удлинительный шнур. 3. Выполните ремонт сетевой розетки с помощью компетентного электрика.
Двигатель не запускается.	1. Воздушная заслонка не находится в положении «ЗАКРЫТО». 2. В двигатель не подается топливо. 3. Двигатель «залит». 4. Клапан отключения подачи топлива закрыт. 5. Дроссельная заслонка находится в положении «ВЫКЛ». 6. Провод свечи зажигания ослаблен или отсоединен. 7. Пустой топливный бак или просроченное топливо. 8. Неисправная свеча зажигания. 9. Безопасный ключ зажигания не вставлен. 10. Уровень масла двигателя в картере двигателя слишком низкий или слишком высокий.	1. Установите воздушную заслонку в положение «ЗАКРЫТО». 2. Залейте топливо в двигатель, как описано в данном руководстве. 3. Подождите несколько минут перед повторным запуском, топливо в двигатель НЕ подавать. 4. Открыть клапан отключения подачи топлива. 5. Установить дроссельную заслонку в положение «БЫСТРО», либо выключатель в положение «ВКЛ/ВЫКЛ». 6. Подсоединить или затянуть провод свечи зажигания. 7. Заполнить бак чистым, свежим бензином. 8. Очистить, отрегулировать зазор и/или заменить. 9. Вставить безопасный ключ зажигания. 10. Добавить или слить масло, чтобы отрегулировать уровень масла в картере двигателя.
Двигатель работает вхолостую или работает с перебоями.	1. Двигатель работает при закрытой воздушной заслонке. 2. Топливный бак почти пуст или топливо просрочено. 3. Подача загрязненного топлива. 4. Карбюратор не отрегулирован. 5. Неправильная настройка регулятора оборотов двигателя. 6. Клапан отключения подачи топлива открыт не полностью, либо имеется зазор в топливопроводе. 7. Ослабленный провод свечи зажигания. 8. Неисправная свеча зажигания 9. Уровень масла двигателя в картере двигателя слишком низкий или слишком высокий	Установите рычажок воздушной заслонки в положение «ВРАЩЕНИЕ». Заполните бак чистым, свежим бензином. Замените на чистое топливо. Обратитесь в официальный центр технического обслуживания. Обратитесь в официальный центр технического обслуживания. Откройте клапан отключения подачи топлива, либо прочистите топливопровод. 7. Натяните провод свечи зажигания 8. Очистите, отрегулируйте зазор и/или замените. 9. Добавьте или слейте масло, чтобы отрегулировать уровень масла в картере двигателя.

Двигатель перегревается.	Карбюратор не отрегулирован правильно.	Обратитесь в официальный центр обслуживания.
Чрезмерная вибрация.	Не затянуты или повреждены детали.	Затяните все крепления или замените поврежденные детали.
Ослабление тяги.	1. Ослабленный провод свечи зажигания. 2. Засорено топливное вентиляционное отверстие. 3. Грязный или засоренный глушитель.	1. Натяните провод свечи зажигания. 2. Очистите или замените топливную крышку. 3. Очистите или замените глушитель.
Ослабление фрикционного привода.	1. Тросик управления отрегулирован неправильно. 2. Приводной ремень ослаблен или поврежден. 3. Фрикционное колесо изношено.	1. Отрегулировать тросик управления приводом. 2. Заменить приводной ремень. 3. Заменить фрикционное колесо.
Ослабление или замедление выброса снега.	1. Забился желоб для выброса снега. 2. Заклинивание шнеков или крыльчатки. 3. Тросик управления шнеком отрегулирован неправильно. 4. Ремень шнека ослаблен или поврежден. 5. Срезные болты срезаны. 6. При отбрасывании снега дроссельная заслонка не находится в положении «БЫСТРО». 7. Слишком быстрое перемещение при расчистке снега. 8. Отбрасывание слишком большого количества снега. 9. Попытка расчистить слишком тяжелый или мокрый снег. 10. Шнек обледенел и не двигается.	1. Прочистите желоб для выброса снега. 2. Извлеките мусор или посторонние предметы из шнеков или крыльчатки. 3. Отрегулируйте тросик управления шнеком. 4. Замените ремень шнека. 5. Замените на новые срезные болты. 6. Установите дроссельную заслонку в положение «БЫСТРО». 7. Переключите на более низкую передачу. 8. Снизьте скорость и ширину полосы захвата. 9. Не перегружайте слишком тяжелым или мокрым снегом. 10. Переместите машину в теплое место для оттаивания.
Желоб для выброса снега не фиксируется на месте, либо не двигается.	1. Управление желобом для выброса снега отрегулировано неправильно. 2. Неправильная сборка желоба.	1. Отрегулируйте управление желобом для выброса снега. 2. Разберите управление желоба и соберите заново согласно инструкциям данного руководства.
Устройство не выполняет очистку снега с поверхностями должным образом.	1. Полозья и/или скребок отрегулированы неправильно. 2. Неравномерное давление в шинах.	1. Отрегулируйте полозья и/или скребок. 2. Проверьте и отрегулируйте давление в одной или обеих шинах.

ГАРАНТИЙНЫЕ ОБЯЗАТЕЛЬСТВА

Гарантийный срок эксплуатации устройства составляет 12 месяцев со дня продажи розничной сетью (магазином). Если устройство эксплуатировался в коммерческих целях (профессионально), срок гарантии составляет 1 месяц со дня продажи.

Гарантийный ремонт осуществляется при соблюдении следующих условий:

1. Наличие кассового чека.
2. Предоставление неисправного устройства в комплекте в чистом виде.

Гарантийное обслуживание не предоставляется:

1. На устройство, у которого неразборчив или изменен серийный номер (при наличии);
2. На последствия самостоятельного ремонта, разборки, чистки и смазки устройства в гарантийный период (не требуемые по инструкции эксплуатации), о чем свидетельствуют, например, заломы на шлицевых частях крепежа корпусных деталей;
3. На неисправности, возникшие в результате несообщения о первоначальной неисправности;
4. На устройство, который эксплуатировался с нарушениями инструкции по эксплуатации или не по назначению;
5. На повреждения, дефекты, вызванные внешними механическими воздействиями, воздействием агрессивных средств и высоких температур или иных внешних факторов, таких как дождь, снег, повышенная влажность и др.;
6. На неисправности, вызванные попаданием в устройство инородных тел, небрежным или плохим уходом, повлекшими за собой выход из строя устройства;
7. На неисправности, возникшие вследствие перегрузки, повлекшие за собой выход из строя двигателя или других узлов и деталей, а также вследствие несоответствия параметров электросети номинальному напряжению;
8. На неисправности, вызванные использованием неоригинальных запасных частей и принадлежностей;
9. На недостатки изделий, возникшие вследствие эксплуатации с не устранёнными иными недостатками;
10. На недостатки изделий, возникшие вследствие технического обслуживания и внесения конструктивных изменений лицами, организациями, не являющимися авторизованными сервисными центрами;
11. На естественный износ изделия и комплектующих в результате интенсивного использования;
12. На такие виды работ, как регулировка, чистка, смазка, замена расходных материалов, а также периодическое обслуживание и прочий уход за изделием, оговоренным в Руководстве (Инструкции по эксплуатации);
13. Предметом гарантии не является неполная комплектация изделия, которая могла быть обнаружена при продаже изделия.

Гарантия не распространяется на комплектующие и составные детали, являющиеся расходными и быстроизнашивающимися, к которым относятся:

- оснастка (сменные принадлежности), входящие в комплектацию или устанавливаемые пользователем и прочая сменная оснастка.

Перечень сервисных центров Вы можете посмотреть на сайте: https://z3k.ru/service/
Перейти по ссылке можно отсканировав QR код:

Изготовитель: ZHEJIANG DEKO INNOVATION TECHNOLOGY CO., LTD./ ЧЖЭЦЗЯН ДЕКО ИННОВЭЙШН ТЕКНОЛОДЖИ КО., ЛТД
Адрес: ROOM 1807-2, NO.555, RILI MIDDLE ROAD, SHOUNAN STREET, YINZHOU DISTRICT, NINGBO CITY, ZHEJIANG PROVINCE, CHINA/ОФ.1807-2, №555, ЖИЛИ МИДДЛ РОАД, ШОУНАНЬ СТРИТ, ИНЬЧЖОУ ДИСТРИКТ, НИНБО, ЧЖЭЦЗЯН, КИТАЙ
Уполномоченное изготовителем лицо/организация, уполномоченная принимать претензии: ООО «ДЕКО ЕВРОПА»
Адрес: 107078, г. Москва, вн. тер. г. муниципальный округ Красносельский, ул. Новорязанская, дом 18 стр. 3, этаж 3, помещение 01
Тел.+7(905)518-81-22
E-mail: info@z3k.ru
Сделано в Китае
Дата производства указана на индивидуальной упаковке.
Изделие соответствует требованиям:
ТР ТС 010/2011 «О безопасности машин и оборудования»

ГАРАНТИЙНЫЙ ТАЛОН

www.zitrek.ru

DEKO®

№ _____

Наименование изделия и модель _____

_____

Серийный номер _____

Дата продажи _____ Подпись продавца _____

м.п.

Сервисные центры:

Штамп торговой организации

ВНИМАНИЕ! Не заполненный гарантийный талон – НЕДЕЙСТВИТЕЛЕН!

1. УСЛОВИЯ ГАРАНТИИ:

1.1 Гарантийные обязательства распространяются только на неисправности, выявленные в течение гарантийного срока и обусловленные производственными факторами.

1.2 Гарантийные обязательства имеют силу при наличии заполненного гарантийного талона. Гарантийный срок исчисляется от даты продажи техники, которая фиксируется в гарантийном талоне.

1.3 Гарантия покрывает стоимость замены дефектных частей, восстановление таких частей или получение эквивалентных частей, при условии правильной эксплуатации в соответствии с Руководством по эксплуатации. Дефектной частью (изделием) считается часть (изделие), в которой обнаружен заводской брак, существовавший на момент поставки (продажи) и выявленный в процессе эксплуатации.

1.4 Гарантийные обязательства не покрывают ущерб, нанесенный другому оборудованию, работающему в сопряжении с данным изделием.

1.5 Гарантия не покрывает запасные части или изделия, поврежденные во время транспортировки, установки или самостоятельного ремонта в процессе неправильного использования, перегрузки, недостаточной смазки, в результате невыполнения требований или ошибочной трактовки Руководства (инструкции) по эксплуатации, которые могли стать причиной или увеличили повреждение, если была изменена настройка, если изделие использовались в целях для которого оно не предназначено.

1.6 Гарантийные обязательства не покрывают ущерб вызванный действием непреодолимой силы (несчастный случай, пожар, наводнение, удар молнии и т.п.).

1.7 С момента отгрузки товара со склада продавца и перехода прав собственности от продавца к покупателю, все риски связанные с транспортировкой и перемещением отгруженных товаров в гарантийные обязательства не входят.

1.8 Покупатель доставляет изделие в ремонт самостоятельно и за свой счет, изделие должно быть в чистом виде.

2. ГАРАНТИЯ НЕ РАСПРОСТРАНЯЕТСЯ:

2.1 Гарантийные обязательства не распространяются на: принадлежности, расходные материалы, и запасные части, вышедшие из строя вследствие нормального износа в процессе эксплуатации оборудования, такие как: приводные ремни; резиновые амортизаторы и вибрационные узлы крепления; стартер ручной, муфта центробежная, транспортировочные колеса; топливные, масляные и воздушные фильтры; свечи зажигания, трос газа; затирочные лезвия и диски, гибкие валы, диски для резки швов, чашки шлифовальные, зубчатые резаки; на масла и ГСМ, а так же неисправности, возникшие в результате несвоевременного устранения других ранее обнаруженных неисправностей.

2.2 Владелец лишается права проведения бесплатного ремонта и дальнейшего гарантийного обслуживания данного изделия при наличии механических повреждений или несанкционированного ремонта, нарушении правил эксплуатации, несвоевременного проведения работ по техническому обслуживанию узлов и механизмов изделия, повреждений, возникших в результате продолжения эксплуатации оборудования при обнаружении недостатка масла и ГСМ.

2.3 Для техники имеющей в своем составе двигатель внутреннего сгорания, гарантийные обязательства не действуют в следующих случаях:

- отложений на клапанах, загрязнения элементов топливной системы, обнаружения следов применения некачественного или несоответствующего топлива, масла и смазок, указанных в Руководстве по эксплуатации.
- наличия задиров, трещин в трущихся парах двигателя и любых поломок, вызванных перегревов двигателя, неисправности, повлекшие механические деформации по вине Потребителя.
- применения неоригинальных запасных частей при ремонте или обслуживании.
- любых изменений в конструкции изделия.
- повреждения узлов и/или деталей вследствие несоблюдения правил транспортировки и/или хранения.

2.4 Сервисный центр не несет ответственности, ни за какой ущерб или упущенную выгоду в результате дефекта (брака) оборудования.

ГАРАНТИЙНЫЙ СРОК ЭКСПЛУАТАЦИИ:
12 календарных месяцев или 1000 моточасов наработки (в зависимости от того, что наступит раньше) начиная с момента продажи.

Товар получен в исправном состоянии, без повреждений, в полной комплектности, проверен в моём присутствии.
Претензий к качеству товара, комплектации, упаковке, внешнему виду – НЕ ИМЕЮ.
С условиями гарантийного обслуживания ознакомлен и согласен. Подпись покупателя____

ТАЛОН НА ГАРАНТИЙНЫЙ РЕМОНТ

№

Дата приемки _____

Сервисный центр _____

_____

Дата выдачи _____

Подпись клиента _____

Тел. и адрес клиента _____

ТАЛОН НА ГАРАНТИЙНЫЙ РЕМОНТ

№

Дата приемки _____

Сервисный центр _____

_____

Дата выдачи _____

Подпись клиента _____

Тел. и адрес клиента _____

ztrek